NAKAYAMA GARDEN TOOLS EXPERT

NAKAYAMA®

GARDEN TOOLS EXPERT

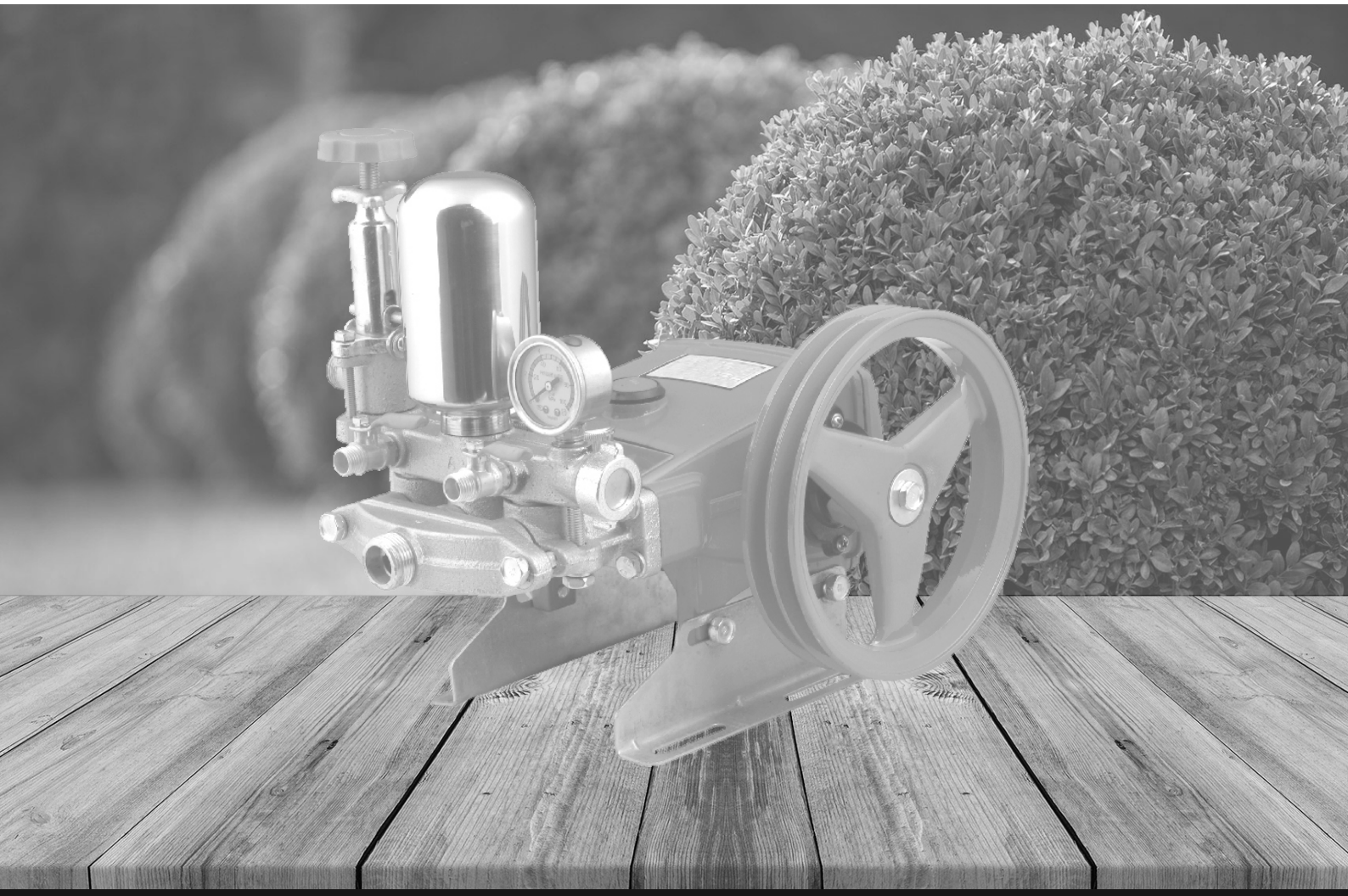

NS2500 NS3600 | Αντλία Ψεκασμού

GR Μετάφραση του πρωτοτύπου των οδηγιών χρήσης

GB Owner's manual

www.NakayamaTools.com

Προσοχη!

Για να διατηρήσετε το ψεκαστικό σας σε τελειά κατάσταση ακολουθήστε τις ακόλουθες οδηγίες χρήσης και συντήρησης.

Α. Οδηγίες χρήσης (Η αρίθμηση στην παρακάτω παράγραφο αναφέρετε στο ανεπτυγμένο διάγραμμα)

1. Ελέγξτε κάθε ένωση και βεβαιωθείτε ότι το ψεκαστικό σας είναι σωστά στην θέση του και ασφαλισμένο σωστά στο πλαίσιο.
2. Εγκαταστήστε τα δυο ποδιά σε ευθεία γραμμή και βεβαιωθείτε ότι ο ιμάντας μετάδοσης της κίνησης είναι επαρκώς σφιγμένος.
3. Κάθε σύνδεση στις σωληνώσεις πρέπει να σφιχτεί ώστε να αποφευχθεί οποιαδήποτε διαρροή.
4. Πριν εκκινήσετε τον κινητήρα κλειστέ την βαλβίδα (55), χαλαρώστε την βίδα ρύθμισης πίεσης (57) και τραβήξτε τον ρυθμιστή πίεσης επάνω (70)
5. Εκκινήστε τον κινητήρα και κρατήστε σωστές στροφές λειτουργίας. Πιέστε τον ρυθμιστή πίεσης προς τα κάτω (70). Κρατήστε την πίεση στα 21-35bar ρυθμίζοντας την βίδα ρύθμισης πίεσης (57)
6. Ανοίξτε την βαλβίδα (55) για να ξεκινήσετε τον ψεκασμό
7. Όταν ολοκληρώσετε την λειτουργία του ψεκαστικού σας, παρακαλώ προχωρήστε σε λειτουργία με καθαρό νερό ώστε να ξεπλυθούν καλά οι αυλοί και όλες οι σωληνώσεις. Ψεκάστε με νερό κάποιον κενό χώρο και καθαρίστε τις επιφάνειες του ψεκαστικού σας με ένα ελαφριά βρεγμένο πανί.
8. Τραβήξτε προς τα επάνω τον ρυθμιστή πίεσης (70) και λειτουργήστε το ψεκαστικό σας με καθαρό νερό ώστε να καθαρίσετε υπολειπόμενα χημικά.

Β. Λίπανση αντλίας

1. Αντικαταστήστε το λαδί του κινητήρα μετα τις πρώτες 10 ώρες λειτουργίας, την δεύτερη φορά μετά από 30 ώρες, την τρίτη μετά από 60 ώρες και μετά κάθε 100 ώρες λειτουργίας. Η αλλαγή θα πρέπει να πραγματοποιείτε όταν το λάδι στο κάρτερ είναι ακόμα ζεστό.
2. Στραγγίξτε το χρησιμοποιημένο λαδί ξεβιδώνοντας την βίδα αποστράγγισης (13 εικόνα Β)
3. Μετα το βίδωμα της βίδας αποστράγγισης στην θέση της (13) αφαιρέστε την βίδα συμπλήρωσης (15 εικόνα Β) και επαναγεμίσετε με καθαρό φρέσκο λαδί sae 30.
4. Κρατήστε το επίπεδο του λαδιού στα 2/3 του παραθύρου (εικόνα Β standard oil quantity)
5. Πάντα γεμιστέ με γράσο καλής ποιότητας τους γρασαδόρους. Οι γρασαδόροι είναι καπάκια γεμάτα με γράσο τα οποία απελευθερώνουν το γράσο σε κάθε περιστροφή τους. Αυτό πρέπει να το κάνετε εσείς κάθε 1 ώρα λειτουργίας. Βιδώστε 1 στροφή τους γρασαδόρους για κάθε 1 ώρα λειτουργίας. Οι γρασαδόροι είναι τρεις με χωρητικότητα ενός καπακιού νερού περίπου και βρίσκονται στο πάνω μέρος του ψεκαστικού σας. (18 εικόνα Β)

Γ. Αντιμετώπιση προβλημάτων

Τροφοδοσία ασταθής και ανεπάρκεια πίεσης (Βλέπε ανεπτυγμένο σχεδιάγραμμα)

1. Ελέγξτε αν ο αγωγός αναρρόφησης έχει κάποια διαρροή ή είναι φραγμένη η έξοδος του. (87)
2. Ανοίξτε την ανακουφιστική βαλβίδα (55) και απελευθερώστε τον αέρα από το σύστημα σας,
3. Αφαιρέστε τον θάλαμο αναρρόφησης και τον θάλαμο εξόδου νερού και ελέγξτε αν η βαλβίδα (37) είναι κολλημένη ή φθαρμένη.

Ανεπάρκεια πίεσης (Βλέπε ανεπτυγμένο σχεδιάγραμμα)

1. Ελέγξτε αν η πίεση έχει ρυθμιστεί ανάλογα. (Διαβάστε την ανάλογη οδηγία πιο πάνω)
2. Ελέγξτε αν ο ιμάντας είναι πολύ χαλαρός.
3. Ελέγξτε αν ο αγωγός ψεκασμού και οι σύνδεσμοι είναι φθαρμένοι ή κολλημένοι

ΠΡΟΣΟΧΗ!!!

Πριν την πρώτη χρήση ελέγξτε το επίπεδο λαδιού στο εργαλείο σας και το γράσο.

Βεβαιωθείτε ότι υπάρχει αρκετή ποσότητα λαδιού μέσα στην αντλία ψεκασμού.

Μην λειτουργήσετε την αντλία χωρίς λαδί! Κίνδυνος καταστροφής και ακύρωσης εγγύησης!

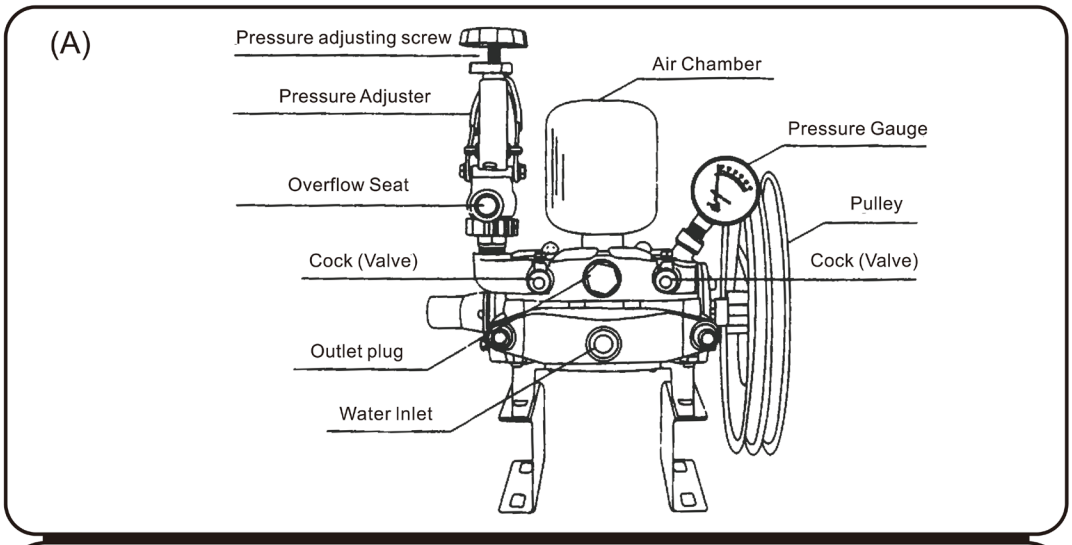

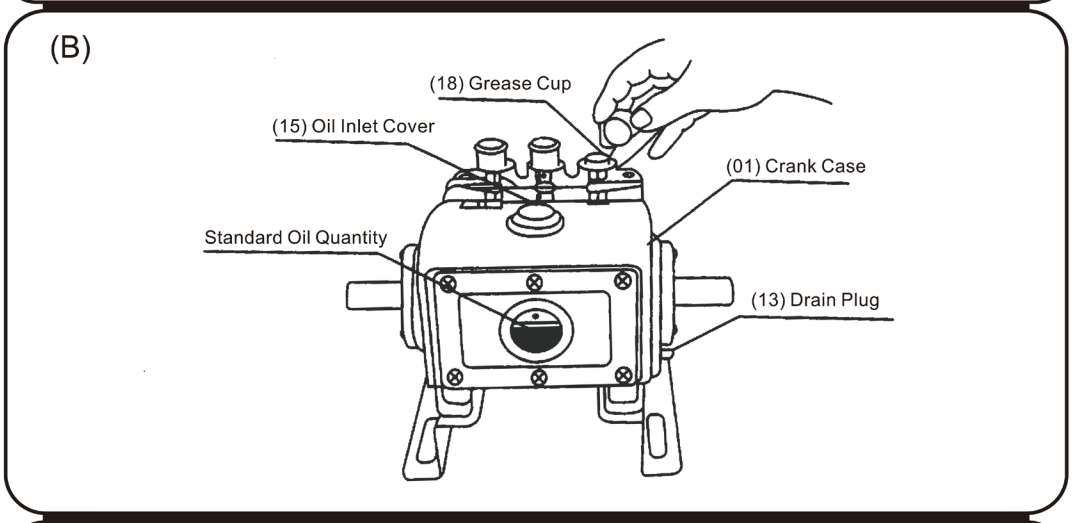

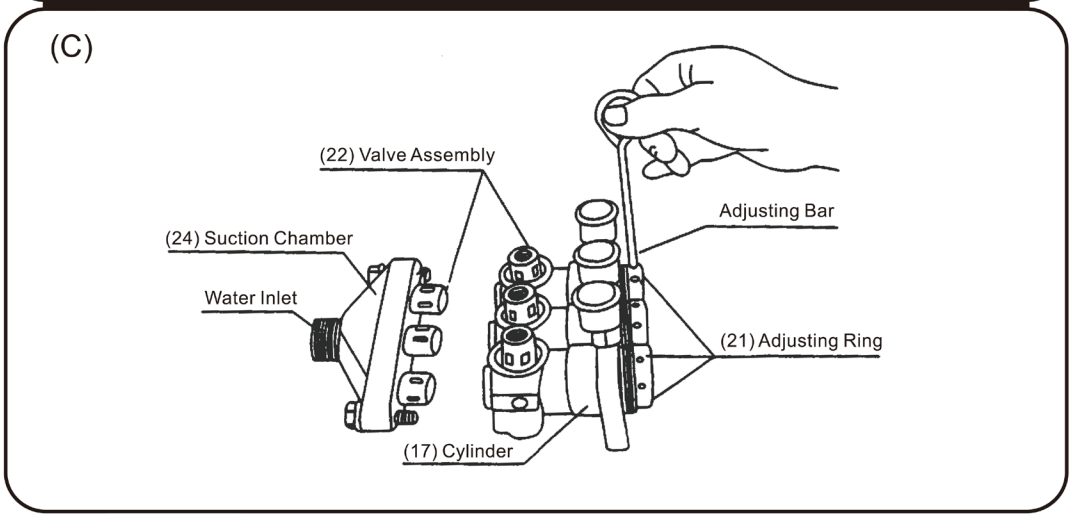

www.NakayamaTools.com

Ανεπτυγμένο διάγραμμα

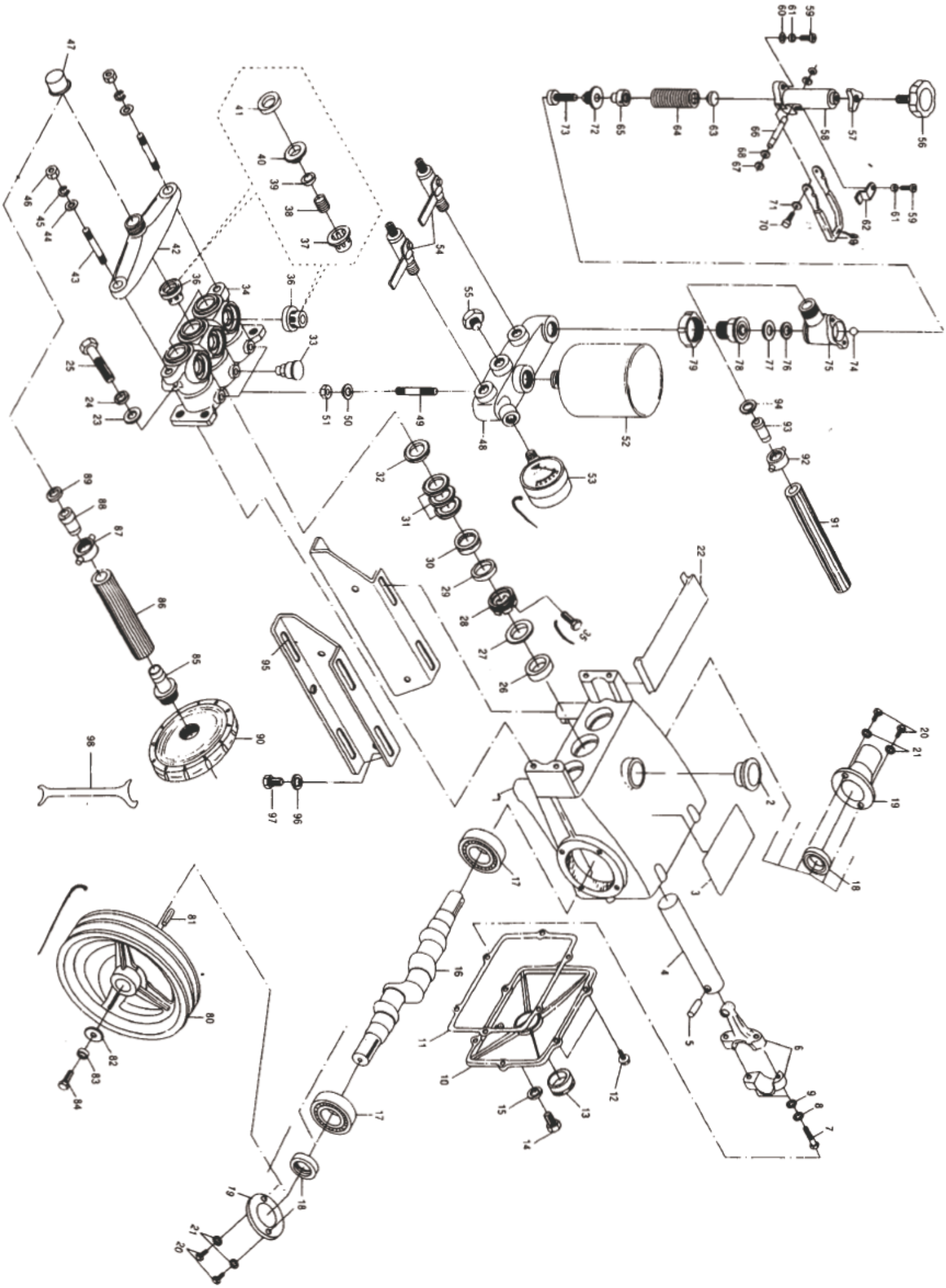

PARTS LIST

01	Crank case	36	Valve assembly	71	Plain washer
02	Oil inlet cover	37	Spring box	72	Box, oil seal
03	Name plate	38	Valve spring	73	Spindle
04	Plunger	39	Stopper	74	Ball valve
05	Plunger pin	40	Valve seat	75	Body, over flow
06	Connecting rod	41	Valve seal	76	Valve seat
07	Bolt, connecting rod	42	Suction chamber	77	Packing, valve seat
08	Spring washer	43	Stud bolt	78	Flange
09	Plain washer	44	Plain washer	79	Lock nut
10	Cover, crank case	45	Spring washer	80	V-pulley
11	Packing, cover	46	Hex nut	81	Key
12	Screw, cover	47	Suction cap	82	Plain washer
13	Oil gauge	48	Water outlet chamber	83	Spring washer
14	Drain plug	49	Stud bolt	84	Hex bolt
15	Packing drain plug	50	Plain washer	85	Strainer joint
16	Crank shaft	51	Hex nut	86	suction hose
17	Ball bearing	52	Air chamber	87	Wing nut, suction
18	Oil seal, crank shaft	53	Pressure gaugc	88	Male joint
19	Cover,crank shaft	54	Cock (valve)	89	Suction, packing
20	Screw, crank cover	55	Outlet plug	90	Strainer, suction assembly
21	Plain washer	56	Pressure adjusting screw	91	Over flow hose
22	Gland cover	57	Fly nut	92	Wing nut, over flow
23	Plain washer	58	Spring box	93	Male joint
24	Spring washer	59	Cross screw	94	Over flow packing
25	Stud bolt	60	Plain washer	95	Bed, crank case
26	Plunger oil seal	61	Spring washer	96	Spring washer
27	Check ring	62	Level	97	Hex bolt
28	Adjusting ring	63	Upper metal	98	Adjusting handle
29	Grease seal	64	Regulation spring		
30	Grease ring	65	Spring seat		
31	V.packing	66	Pin		
32	V.packing seat	67	E-ring		
33	Crease cup	68	Plain washer		
34	Cylinder	69	Pressure adjuster		
35	Screw for adjusting	70	Hex bolt		

Attention!

To keep the sprayer perfect in performance,

please follow the instruction printed in this page.

A. Operation Instruction

1. Check every fastener and make sure that the sprayer and the motor are installed firmly on the frame.
2. Set the two pullegs in a straight line, and the belt in an appropriate tightness.
3. Every joint f the hoses must be tightened to prevent from leaking.
4. Before starting the motor, shut off the (55) Cock (Valve), loose the (57) Pressure Adjusting Screw and pull the (70) Pressure Adjuster to the top.
5. Start the motor to power sprayer, keep a prorer revolution. Press the (70) Pressure Adjuster to the bottom.Keep the pressure arround 21-35Kgs.By adjusting the (57) Pressure Adjusting Screw.
6. Open the (55) Cock (Valve) to start spraying.
7. After the spraying is over, pull the (70) Pressure Adjuster to the top and operate the sprayer with fresh water to clean out the remaining chemicals.

B. Pump Lublication

1. Replace the engine oil after the sprayer has been used for the first 10 hours, 50 hours, and thence every 70 hours.
2. Drain away the dirty engine oil by screwing off the (14) Drain Plug.
3. After the (14) Drain Plug is screwed on, remove the (2) oil Inlet Cover and refill #30-40 clean engine oil.
4. Keep the oil level at 2 / 3 of the (13) oil Gauge.
5. Always fill the (34) Grease Cups with grease. Screw on the (34) Grease Cups 2-3 cycles every 2 hours of spraying.

C. Trouble Shooting

a. Feeding Failure & Pressure Instability

1. Check whether the (87) Suction Hose is leaking or is stuck.
2. Open the (55) Cock (valve) to release the surplus air.
3. Remove the (43) Suction Chamber and the (49) Water Outlet Chamber check if the (37) Valve Assembly are stuck or damaged.

b. Pressure Insufficiency

1. Check whether the pressure has been adjusted properly.
   (refer to the operation instruction No. 5)
2. Check whether the belt is too loose.
3. Check whether the Spray Hose and the couplings are broken and damaged.

c. Cylinder Leakage.

1. Remove the (23) Gland cover and wind up the (29) AdjustingRings.
2. If still in vain, replace the (32) V-packings in the (35) Cylinder.

Remark: ( ) indicates the " part number " of relative part.

WWW.NAKAYAMATOOLS.COM